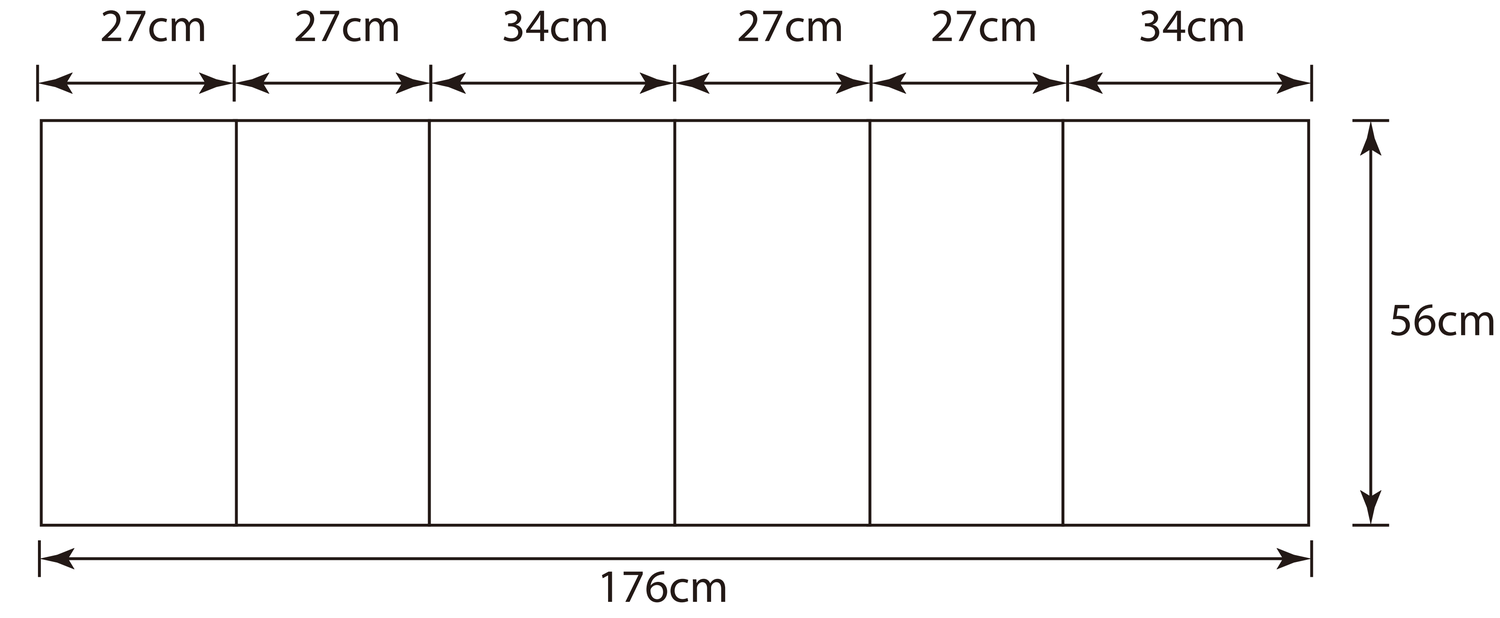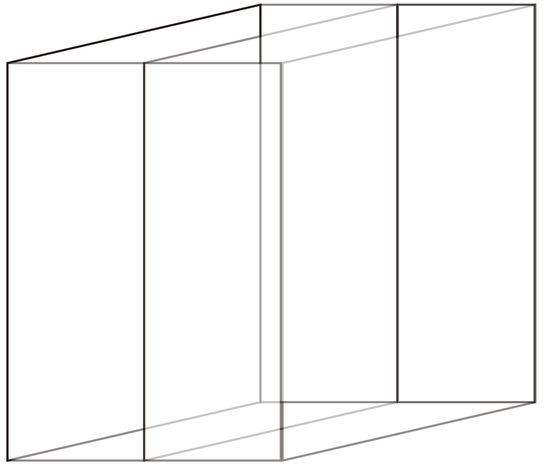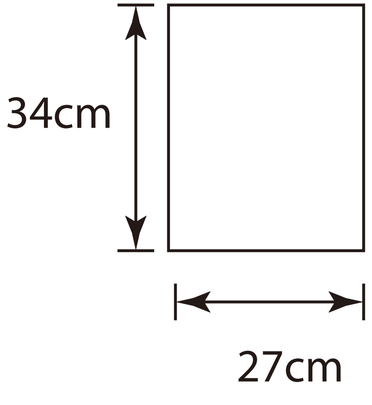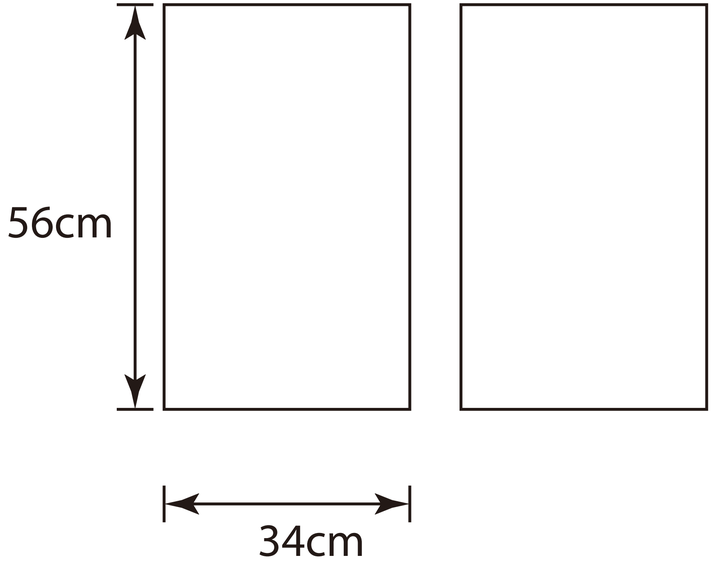54cmx34cmx56cm