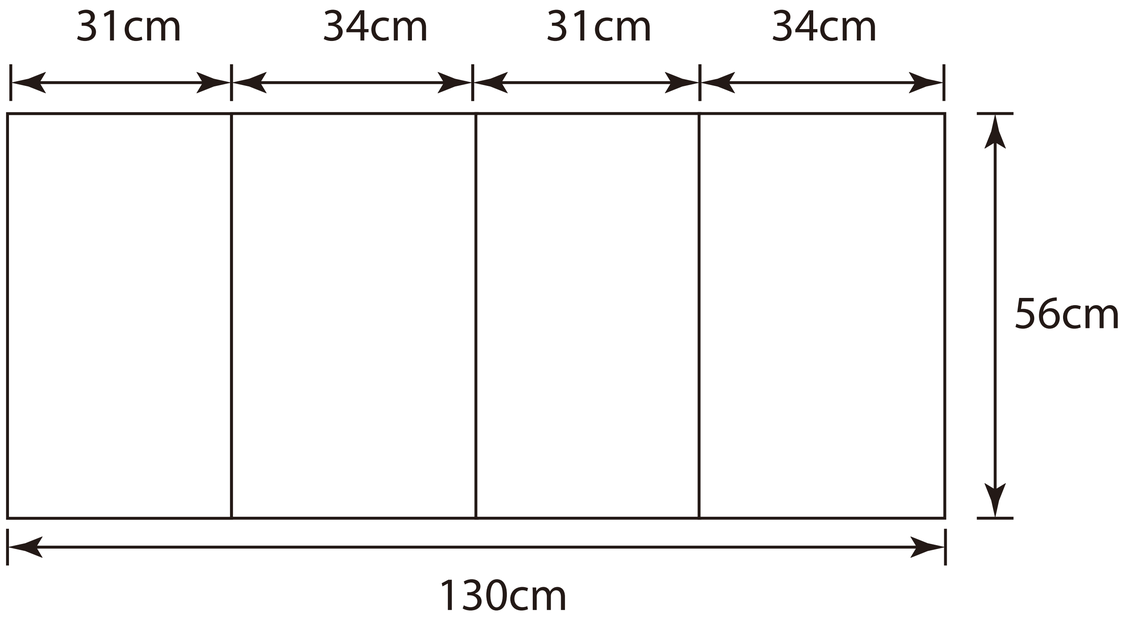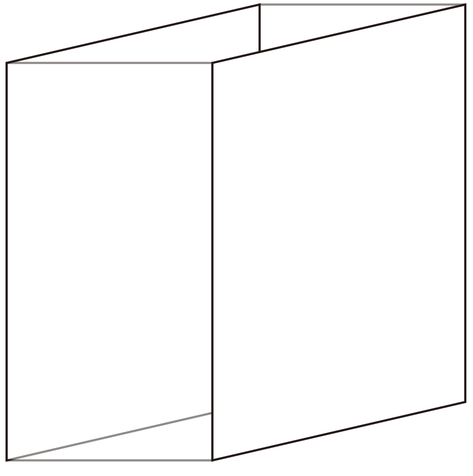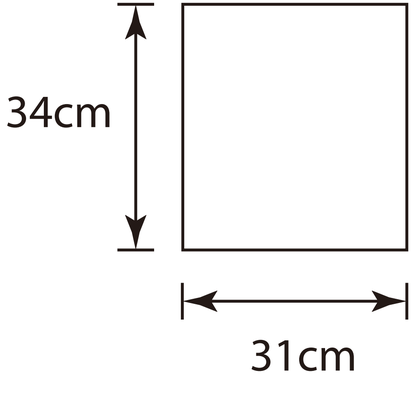31cmx34cmx56cm